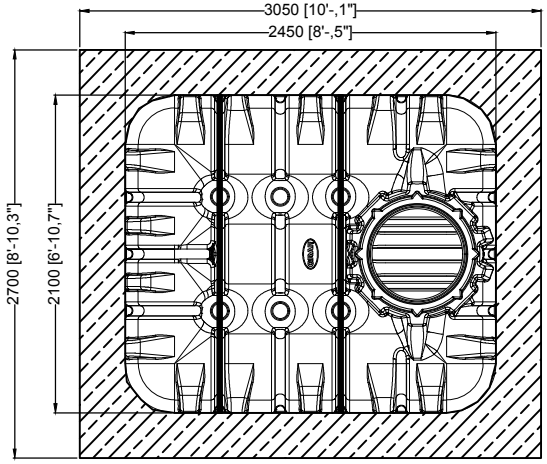

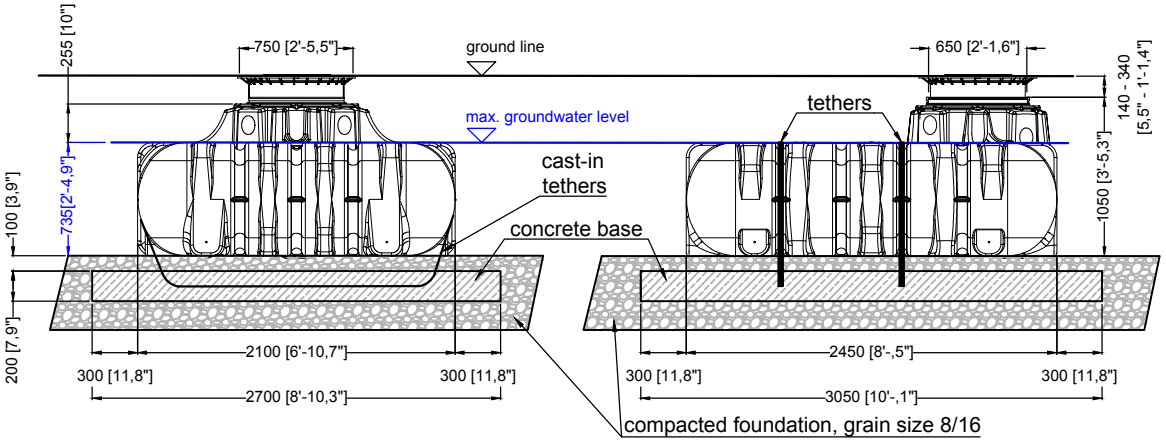

D

GRAF Platin Flachtank - Grundwassereinbau
3000 L / 792,5 gal.

Artikel-Nr.
product no.
article no.
articulo no.
390001

GB	ES	FR
GRAF Platin flat tank 3000 L / 792,5 gal.	GRAF Platin Depósito de poco profundidad 3000 L / 792,5 gal.	GRAF Platine Cuve à enterrer 3000 L / 792,5 gal.

gezeichnet, drawn	EMU	Gewicht, weight	180 kg	revision	
Datum, date	2018.07.13	Toleranz, tolerance	+/- 3%	Maßstab, scale	M 1:50
				Einheiten, units	mm [inch] gal. = US gal.

Otto Graf GmbH
Carl-Zeiss-Str. 2-6
DE-79331 Teningen
mail@graf.info
www.graf.info